IFX - HYBX - NWS

Electric Diagram / Diagramme Électrique

To navigate the electric diagram, you can click on the red rectangle that identify the wiring section you want to look up, click on the **Back** button to go back to the main section.

Pour naviguer dans le schéma électrique, vous pouvez cliquer sur les rectangles rouges qui identifie la section du câblage que vous souhaitez regarder, cliquez sur le bouton **Back** pour revenir à la section principale.

DIAGRAMME ÉLECTRIQUE/ELECTRIC DIAGRAM – Pilote auto/ Auto pilot

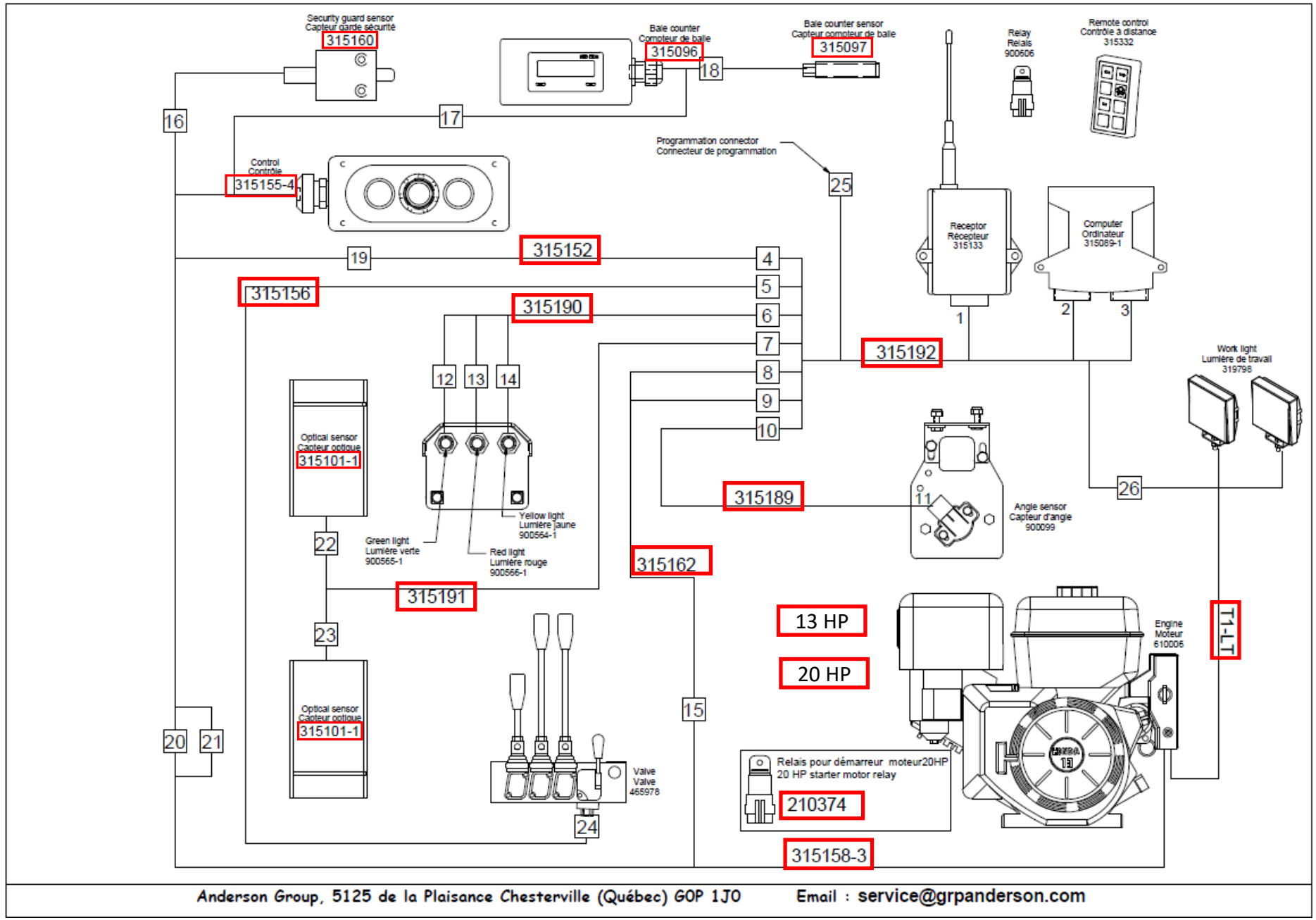

Anderson Group, 5125 de la Plaisance Chesterville (Québec) G0P 1J0 Email : service@grpanderson.com

T1-LT

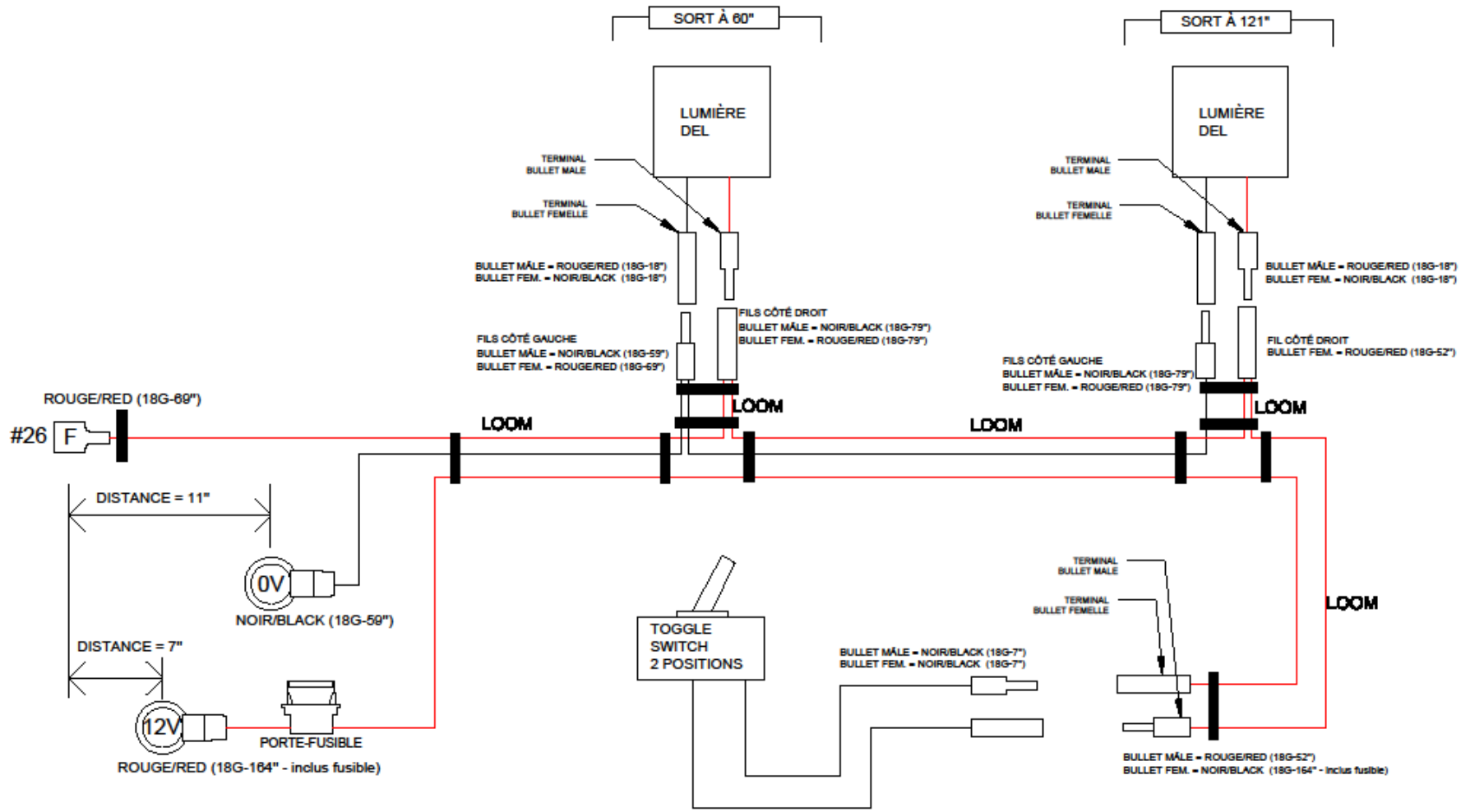

GROUPE ANDERSON
5125, DE LA PLAISANCE
CHESTERVILLE, QC, G0P 1J0 TÉL : (819) 382-2952

No PIÈCE :

DERNIER ENREGISTREMENT : 8-juin-20

FICHIER : T1-LT.DWG

210374

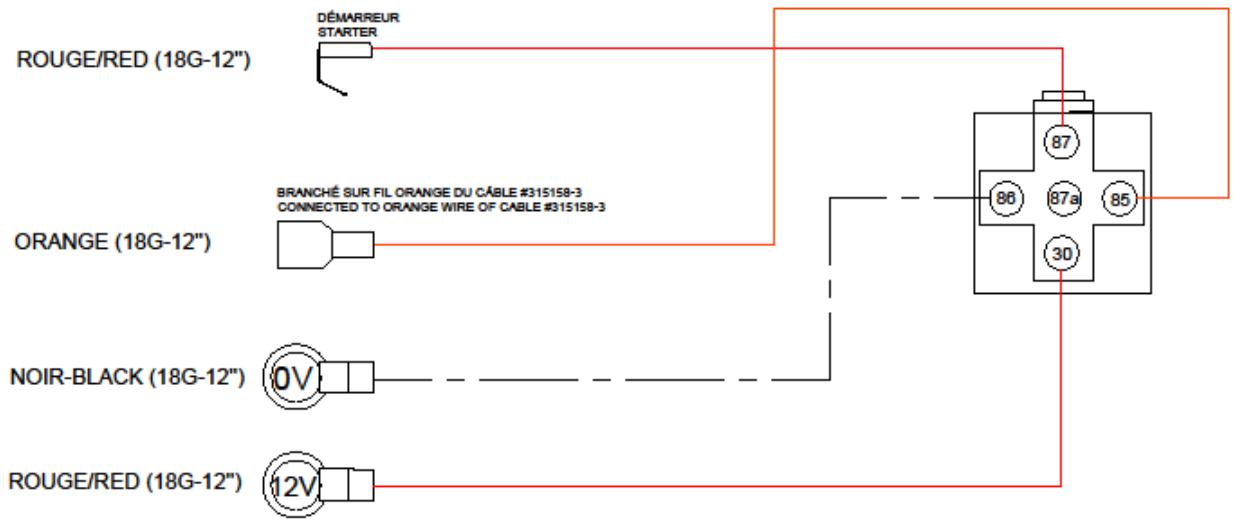

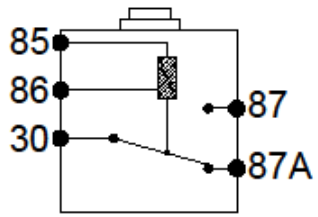

GROUPE ANDERSON
5125, DE LA PLAISANCE
CHESTERVILLE, QC, G0P 1J0 TÉL : (819) 382-2952

No PIÈCE :

DERNIER ENREGISTREMENT : 11-juin-20

FICHIER : [redacted]

315096

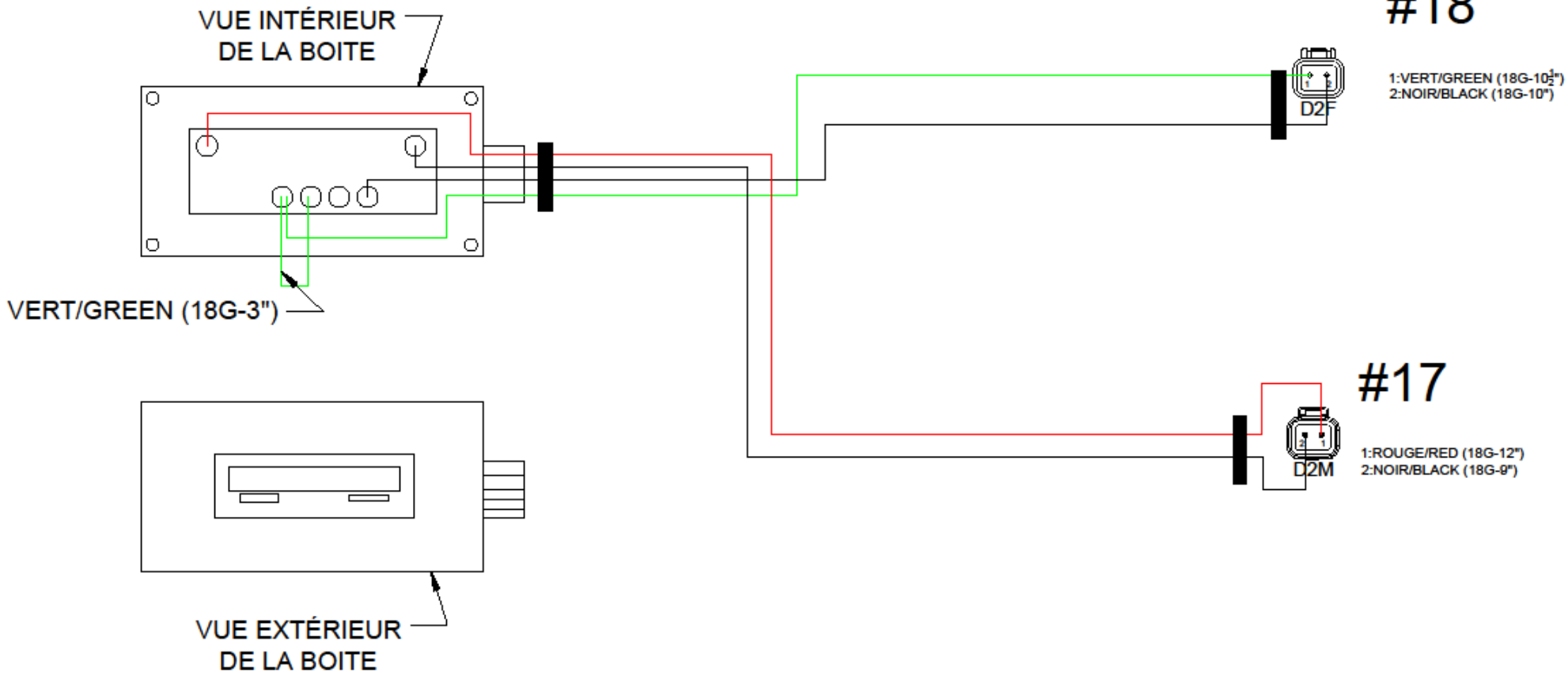

GROUPE ANDERSON
5125, DE LA PLAISANCE
CHESTERVILLE, QC, G0P 1J0 TÉL : (819) 382-2952

No PIÈCE :

DERNIER ENREGISTREMENT : 19-juil.-23

FICHIER : [redacted]

315097

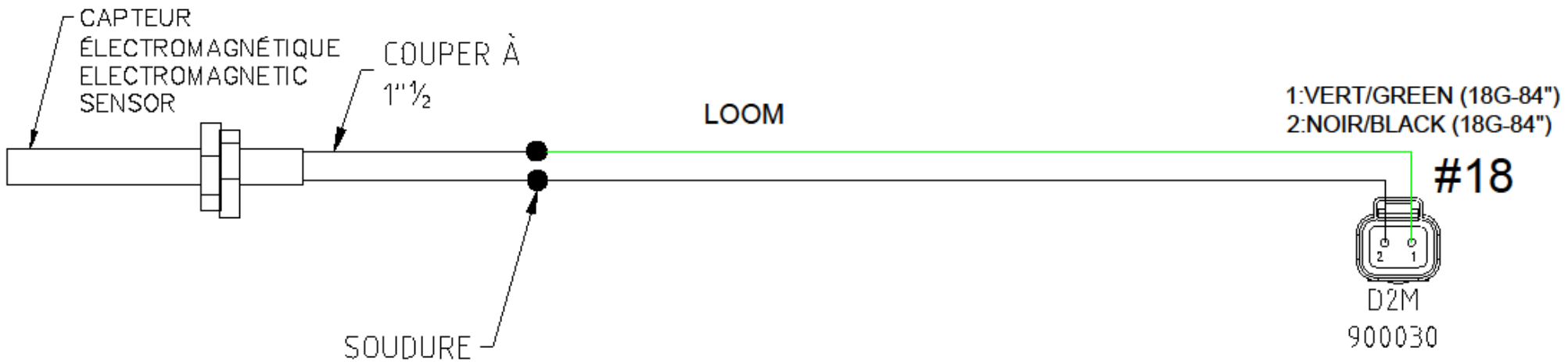

GROUPE ANDERSON 5125, DE LA PLAISANCE CHESTERVILLE, QC, G0P 1J0 TÉL : (819) 382-2952	
No PIÈCE :	
DERNIER ENREGISTREMENT : 2-mars-22	
FICHIER : 315097.DWG	

315101

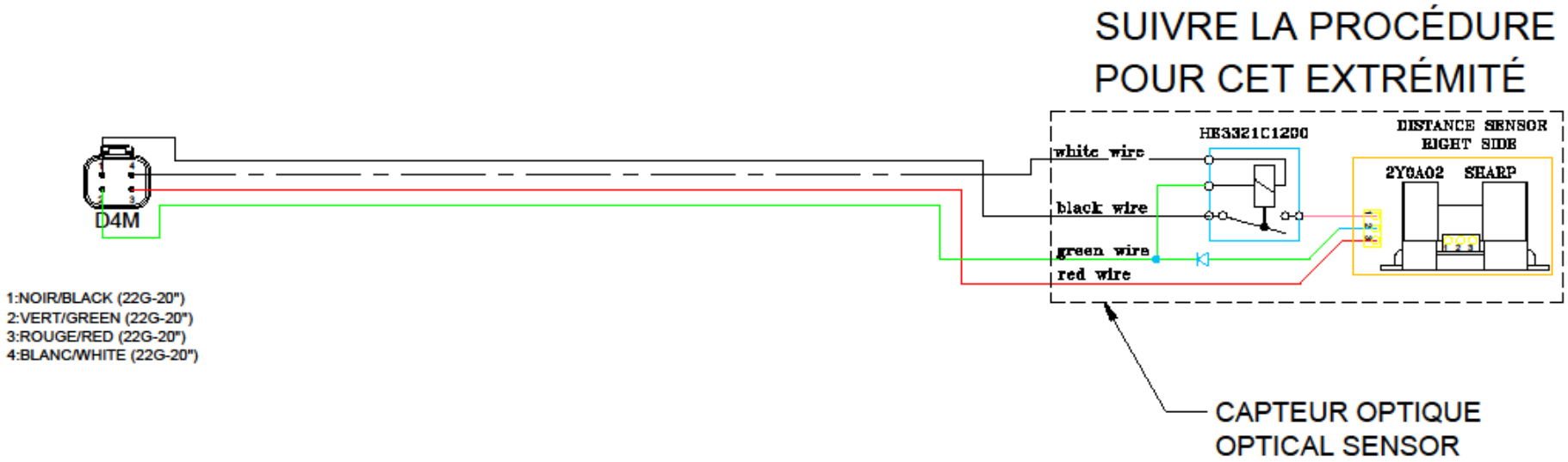

GROUPE ANDERSON
5125, DE LA PLAISANCE
CHESTERVILLE, QC, G0P 1J0 TÉL : (819) 382-2952

No PIÈCE :

DERNIER ENREGISTREMENT : 14-juil.-21

FICHIER : 315101.DWG

315152

#19

1:ROUGE/RED (18G-100")
2:ROUGE/RED (18G-100")
3:VERT/GREEN (18G-100")
4:VERT/GREEN (18G-100")

D4M
900032

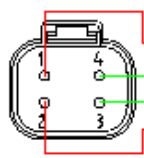

LOOM

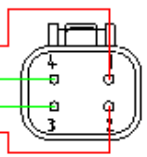

D4F
900033

#4

1:ROUGE/RED (18G-100")
2:ROUGE/RED (18G-100")
3:VERT/GREEN (18G-100")
4:VERT/GREEN (18G-100")

GROUPE ANDERSON
5125, DE LA PLAISANCE
CHESTERVILLE, QC, G0P 1J0 TÉL : (819) 382-2952

No PIÈCE :

DERNIER ENREGISTREMENT : 20-févr.-25

FICHIER : 315152.DWG

315155-4

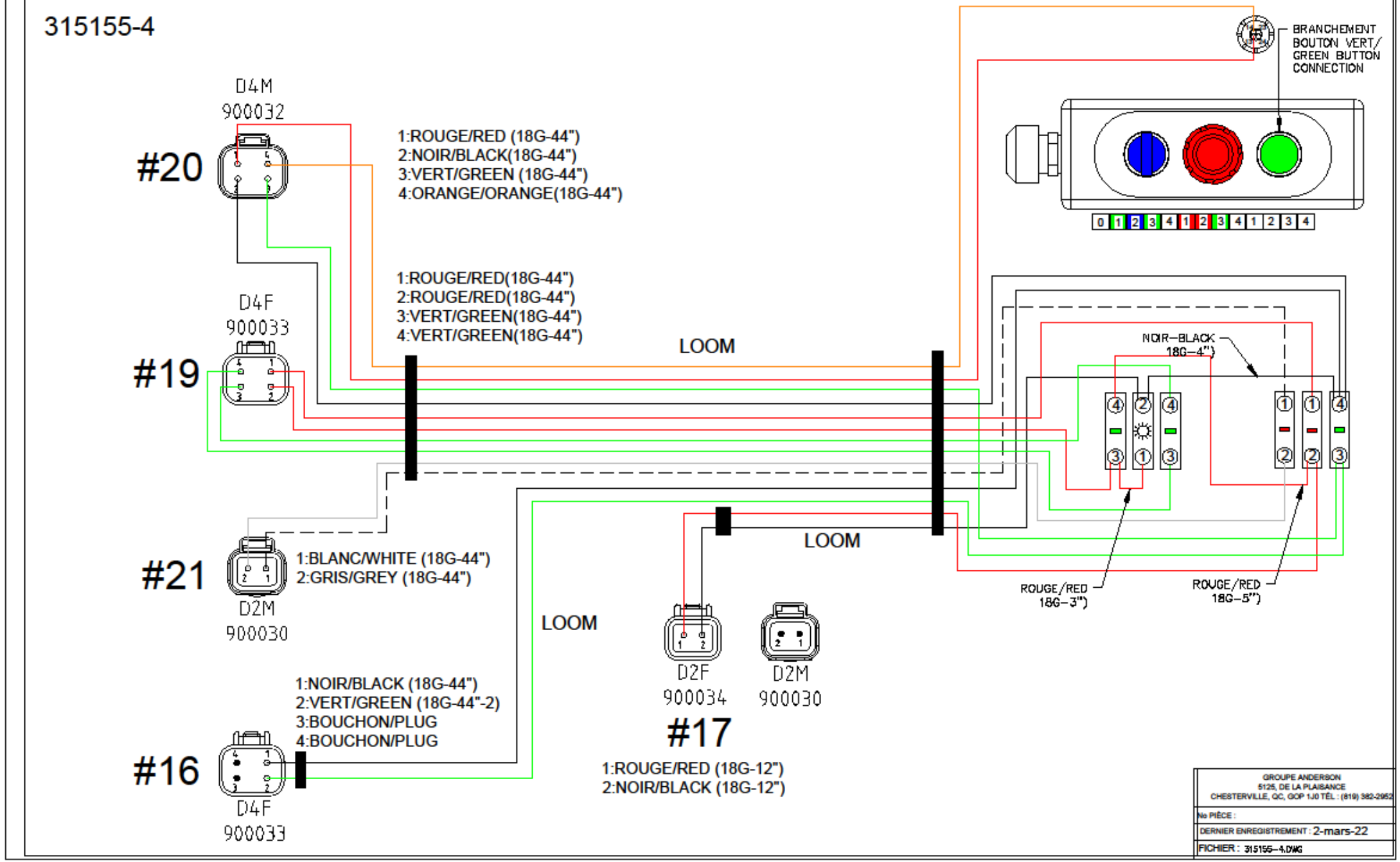
D4M
900032
#20
1:ROUGE/RED (18G-44")
2:NOIR/BLACK(18G-44")
3:VERT/GREEN (18G-44")
4:ORANGE/ORANGE(18G-44")
BRANCHEMENT
BOUTON VERT/
GREEN BUTTON
CONNECTION
0 1 2 3 4 1 2 3 4 1 2 3 4
1:ROUGE/RED(18G-44")
2:ROUGE/RED(18G-44")
3:VERT/GREEN(18G-44")
4:VERT/GREEN(18G-44")
D4F
900033
#19
LOOM
NOIR-BLACK
18G-4")
#21
1:BLANC/WHITE (18G-44")
2:GRIS/GREY (18G-44")
D2M
900030
LOOM
LOOM
ROUGE/RED
18G-3")
ROUGE/RED
18G-5")
D2F
900034
D2M
900030
#17
1:ROUGE/RED (18G-12")
2:NOIR/BLACK (18G-12")
1:NOIR/BLACK (18G-44")
2:VERT/GREEN (18G-44"-2)
3:BOUCHON/PLUG
4:BOUCHON/PLUG
#16
D4F
900033
GROUPE ANDERSON
5125, DE LA PLAISANCE
CHESTERVILLE, QC, G0P 1J0 TÉL : (819) 382-2952
No PIÈCE :
DERNIER ENREGISTREMENT : 2-mars-22
FICHIER : 315155-4.DWG

315156

1:JAUNE/YELLOW (18G-89"½)
2:BLANC/WHITE (18G-89"¼)
3:NOIR/BLACK (18G-90")
4:BOUCHON/PLUG

#5

D4M
900032

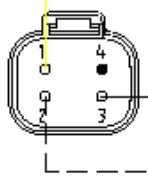

LOOM

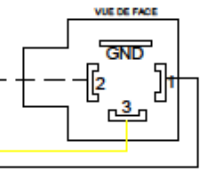

#24

1:NOIR/BLACK (18G-90")
2:BLANC/WHITE (18G-89"½)
3:JAUNE/YELLOW(18G-89"¼)

GROUPE ANDERSON
5125, DE LA PLAISANCE
CHESTERVILLE, QC, G0P 1J0 TÉL : (819) 382-2952

No PIÈCE :

DERNIER ENREGISTREMENT : 21-mai-20

FICHIER : 315156.DWG

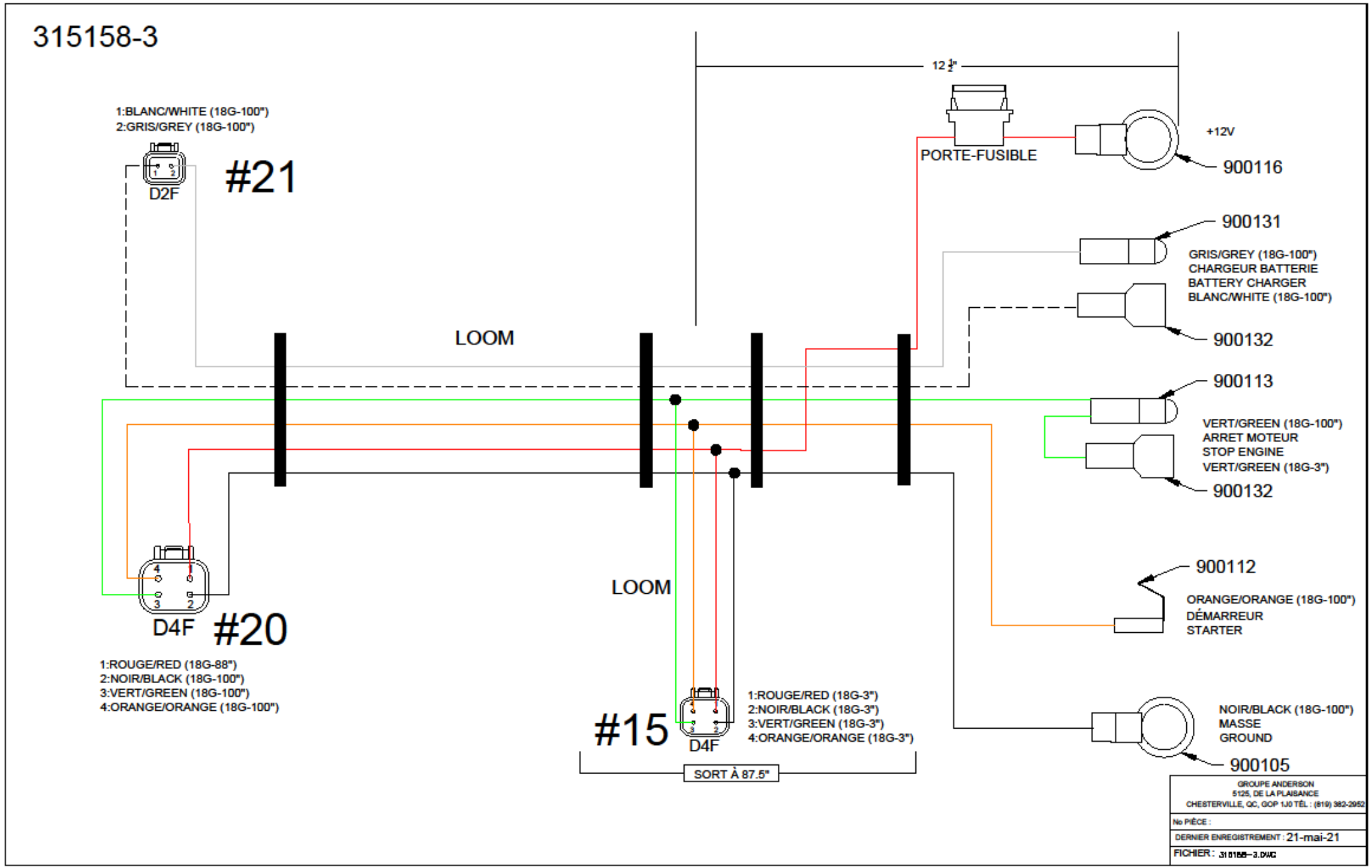
315158-3
12 1/2"
1:BLANC/WHITE (18G-100")
2:GRIS/GREY (18G-100")
D2F
#21
PORTE-FUSIBLE
+12V
900116
900131
GRIS/GREY (18G-100")
CHARGEUR BATTERIE
BATTERY CHARGER
BLANC/WHITE (18G-100")
900132
LOOM
900113
VERT/GREEN (18G-100")
ARRET MOTEUR
STOP ENGINE
VERT/GREEN (18G-3")
900132
900112
ORANGE/ORANGE (18G-100")
DÉMARREUR
STARTER
LOOM
D4F
#20
1:ROUGE/RED (18G-88")
2:NOIR/BLACK (18G-100")
3:VERT/GREEN (18G-100")
4:ORANGE/ORANGE (18G-100")
#15
D4F
1:ROUGE/RED (18G-3")
2:NOIR/BLACK (18G-3")
3:VERT/GREEN (18G-3")
4:ORANGE/ORANGE (18G-3")
SORT À 87.5"
NOIR/BLACK (18G-100")
MASSE
GROUND
900105
GROUPE ANDERSON
5125, DE LA PLAISANCE
CHESTERVILLE, QC, G0P 1J0 TÉL : (819) 382-2952
No PIÈCE :
DERNIER ENREGISTREMENT : 21-mai-21
FICHIER :

Back

315160

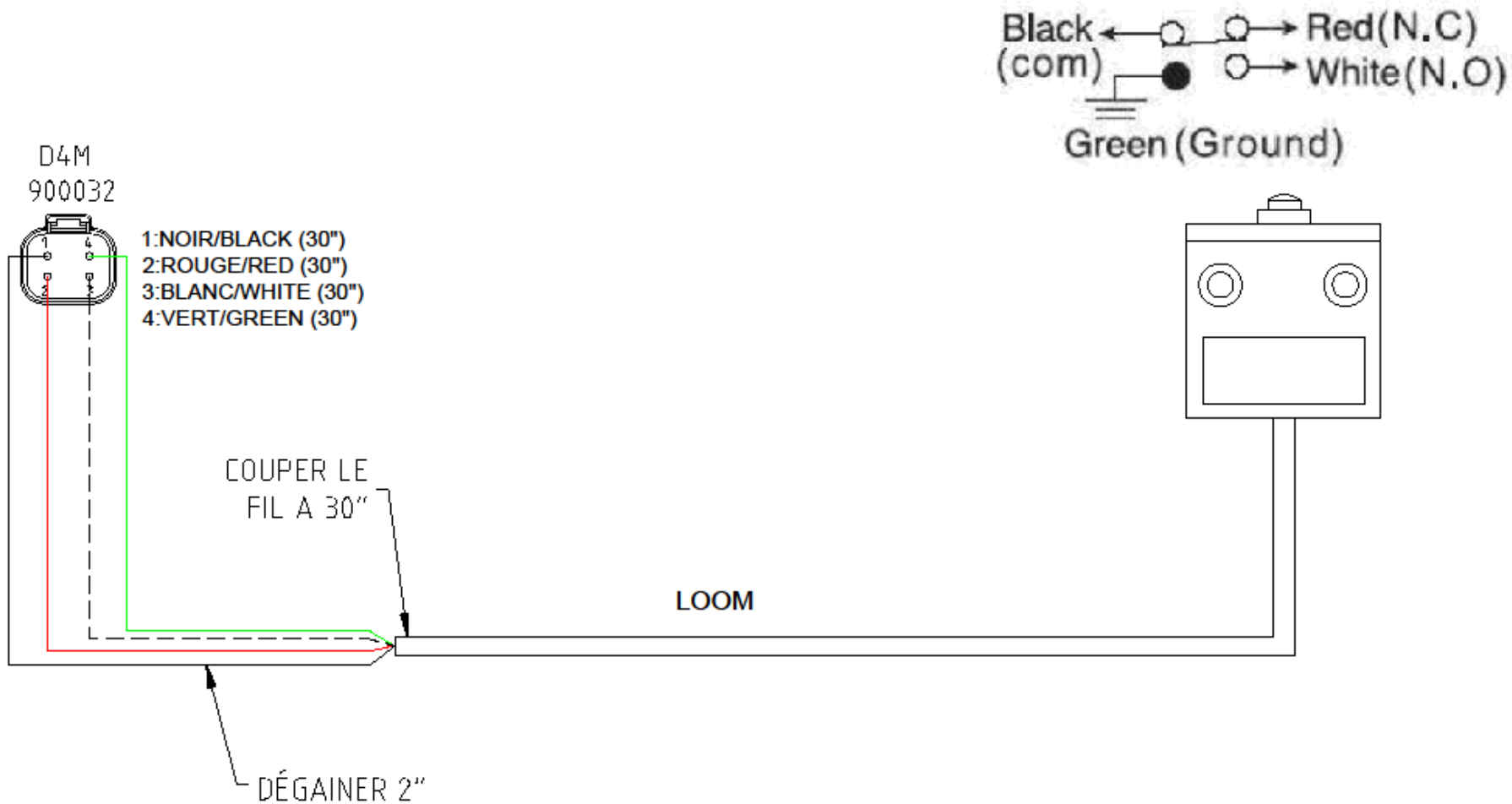

GROUPE ANDERSON
5125, DE LA PLAISANCE
CHESTERVILLE, QC, G0P 1J0 TÉL : (819) 382-2952

No PIÈCE :

DERNIER ENREGISTREMENT : 21-mai-20

FICHIER : 315160.DWG

315162

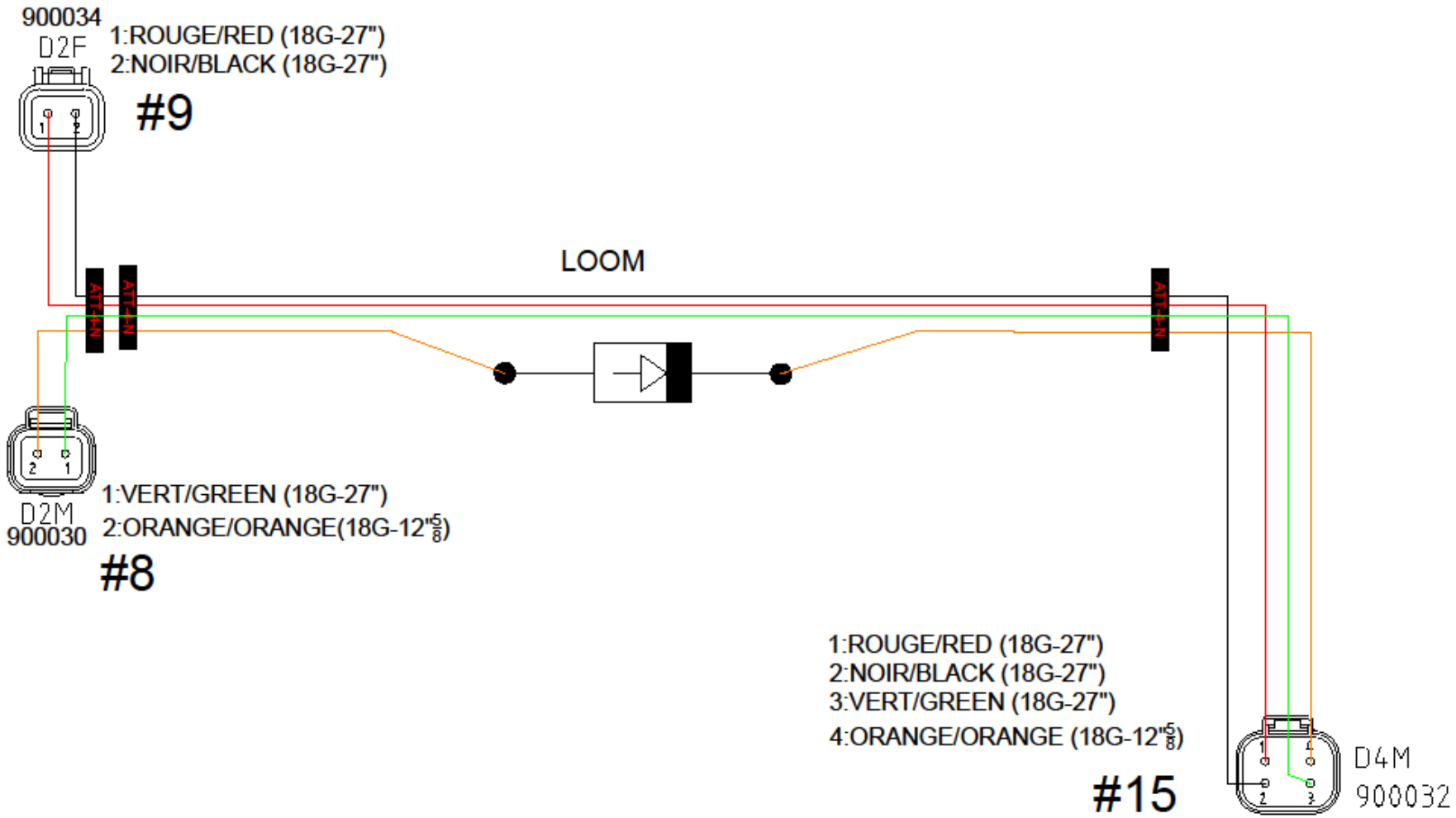

GROUPE ANDERSON
5125, DE LA PLAISANCE
CHESTERVILLE, QC, G0P 1J0 TÉL : (819) 382-2952

No PIÈCE :

DERNIER ENREGISTREMENT : 14-mai-20

FICHIER : 315162.DWG

315189

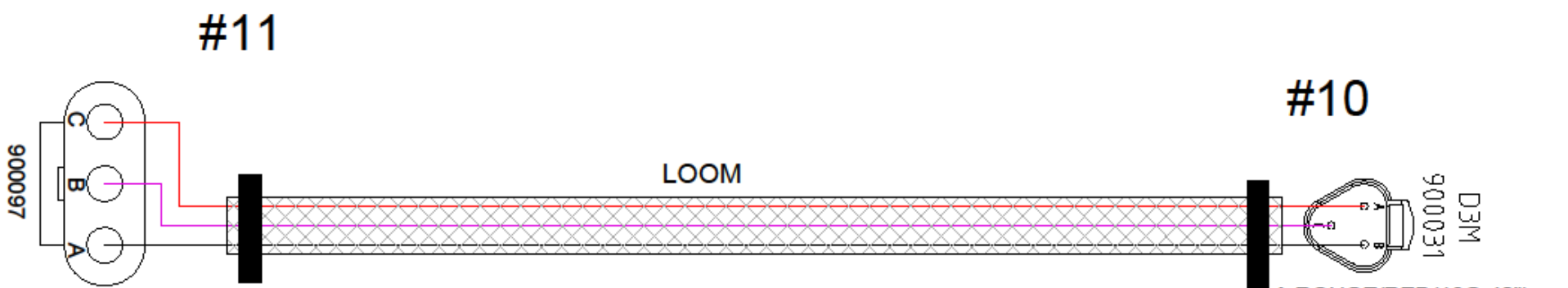

NOTE: COMMENCER PAR LE CONNECTEUR 3 POLE NOIR, ENTRER LES FILS AVANT DE POSER LE CRIMP

GROUPE ANDERSON
5125, DE LA PLAISANCE
CHESTERVILLE, QC, G0P 1J0 TÉL : (819) 382-2952

No PIÈCE :

DERNIER ENREGISTREMENT : 14-mai-20

FICHIER : 315189.DWG

315190

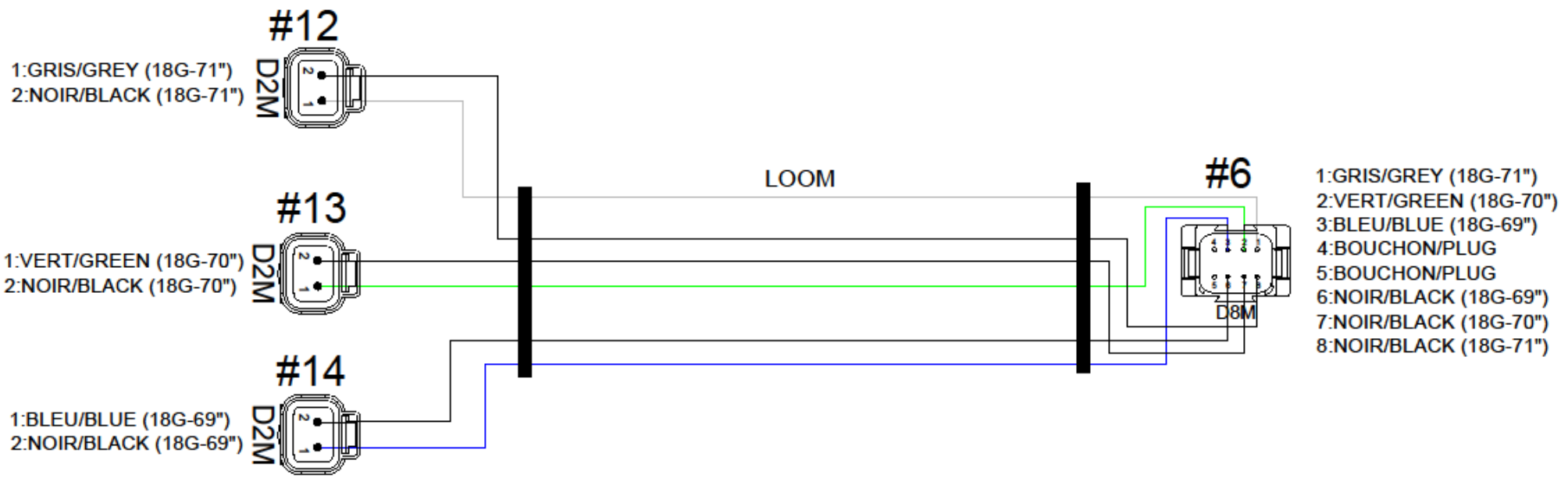

GROUPE ANDERSON
5125, DE LA PLAISANCE
CHESTERVILLE, QC, G0P 1J0 TÉL : (819) 382-2952

No PIÈCE :

DERNIER ENREGISTREMENT : 17-juil.-24

FICHIER : [redacted]

315191

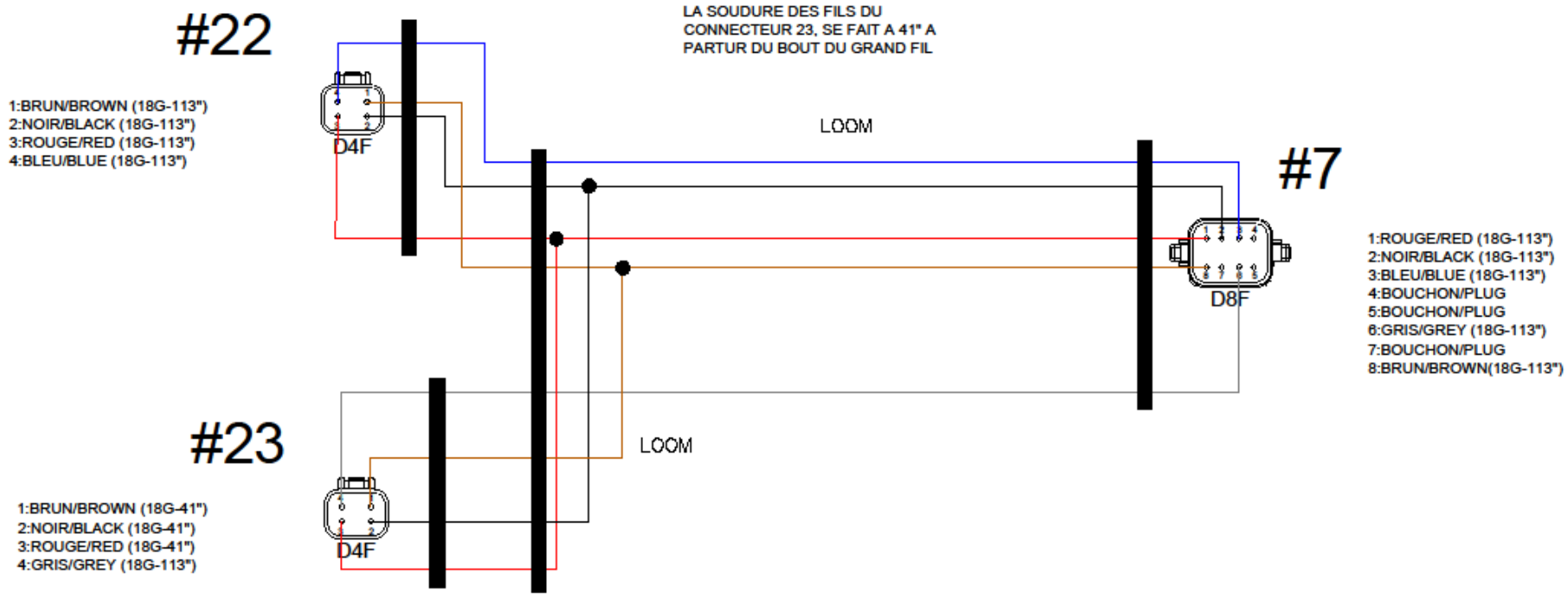

GROUPE ANDERSON
5125, DE LA PLAISANCE
CHESTERVILLE, QC, G0P 1J0 TÉL : (819) 382-2952

No PIÈCE :

DERNIER ENREGISTREMENT : 3-nov.-20

FICHIER : 315191.DWG

315192

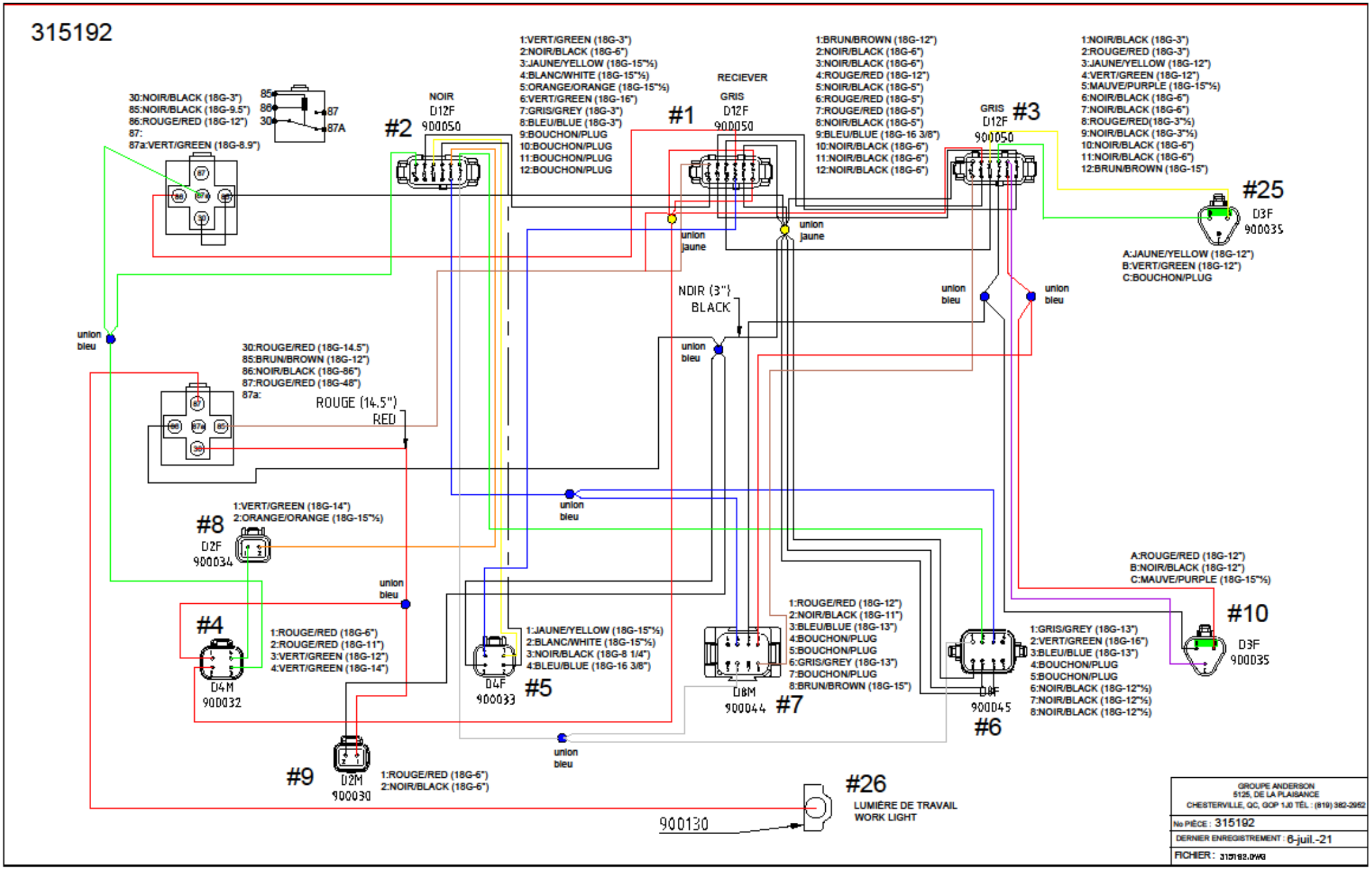
30:NOIR/BLACK (18G-3")
85:NOIR/BLACK (18G-9.5")
86:ROUGE/RED (18G-12")
87:
87a:VERT/GREEN (18G-8.9")
#2
NOIR
D12F
900050
1:VERT/GREEN (18G-3")
2:NOIR/BLACK (18G-6")
3:JAUNE/YELLOW (18G-15"½)
4:BLANC/WHITE (18G-15"½)
5:ORANGE/ORANGE (18G-15"½)
6:VERT/GREEN (18G-16")
7:GRIS/GREY (18G-3")
8:BLEU/BLUE (18G-3")
9:BOUCHON/PLUG
10:BOUCHON/PLUG
11:BOUCHON/PLUG
12:BOUCHON/PLUG
#1
RECIEVER
GRIS
D12F
900050
1:BRUN/BROWN (18G-12")
2:NOIR/BLACK (18G-6")
3:NOIR/BLACK (18G-6")
4:ROUGE/RED (18G-12")
5:NOIR/BLACK (18G-5")
6:ROUGE/RED (18G-5")
7:ROUGE/RED (18G-5")
8:NOIR/BLACK (18G-5")
9:BLEU/BLUE (18G-16 3/8")
10:NOIR/BLACK (18G-6")
11:NOIR/BLACK (18G-6")
12:NOIR/BLACK (18G-6")
GRIS
D12F
#3
900050
1:NOIR/BLACK (18G-3")
2:ROUGE/RED (18G-3")
3:JAUNE/YELLOW (18G-12")
4:VERT/GREEN (18G-12")
5:MAUVE/PURPLE (18G-15"½)
6:NOIR/BLACK (18G-6")
7:NOIR/BLACK (18G-6")
8:ROUGE/RED(18G-3"½)
9:NOIR/BLACK (18G-3"½)
10:NOIR/BLACK (18G-6")
11:NOIR/BLACK (18G-6")
12:BRUN/BROWN (18G-15")
#25
D3F
900035
A:JAUNE/YELLOW (18G-12")
B:VERT/GREEN (18G-12")
C:BOUCHON/PLUG
union jaune
union jaune
union bleu
union bleu
union bleu
NOIR (3")
BLACK
union bleu
30:ROUGE/RED (18G-14.5")
85:BRUN/BROWN (18G-12")
86:NOIR/BLACK (18G-86")
87:ROUGE/RED (18G-48")
87a:
ROUGE (14.5")
RED
union bleu
1:VERT/GREEN (18G-14")
2:ORANGE/ORANGE (18G-15"½)
#8
D2F
900034
union bleu
#4
D4M
900032
1:ROUGE/RED (18G-6")
2:ROUGE/RED (18G-11")
3:VERT/GREEN (18G-12")
4:VERT/GREEN (18G-14")
1:JAUNE/YELLOW (18G-15"½)
2:BLANC/WHITE (18G-15"½)
3:NOIR/BLACK (18G-8 1/4")
4:BLEU/BLUE (18G-16 3/8")
D4F
900033
#5
1:ROUGE/RED (18G-12")
2:NOIR/BLACK (18G-11")
3:BLEU/BLUE (18G-13")
4:BOUCHON/PLUG
5:BOUCHON/PLUG
6:GRIS/GREY (18G-13")
7:BOUCHON/PLUG
8:BRUN/BROWN (18G-15")
D8M
900044
#7
1:GRIS/GREY (18G-13")
2:VERT/GREEN (18G-16")
3:BLEU/BLUE (18G-13")
4:BOUCHON/PLUG
5:BOUCHON/PLUG
6:NOIR/BLACK (18G-12"½)
7:NOIR/BLACK (18G-12"½)
8:NOIR/BLACK (18G-12"½)
D8F
900045
#6
A:ROUGE/RED (18G-12")
B:NOIR/BLACK (18G-12")
C:MAUVE/PURPLE (18G-15"½)
#10
D3F
900035
union bleu
#9
D2M
900030
1:ROUGE/RED (18G-6")
2:NOIR/BLACK (18G-6")
#26
LUMIÈRE DE TRAVAIL
WORK LIGHT
900130
GROUPE ANDERSON
5125, DE LA PLAISANCE
CHESTERVILLE, QC, G0P 1J0 TÉL : (819) 382-2952
No PIÈCE : 315192
DERNIER ENREGISTREMENT : 6-juil.-21
FICHIER : 315192.DWG

MOTOR ELECTRICAL WIRING / FILAGE ÉLECTRIQUE DU MOTEUR

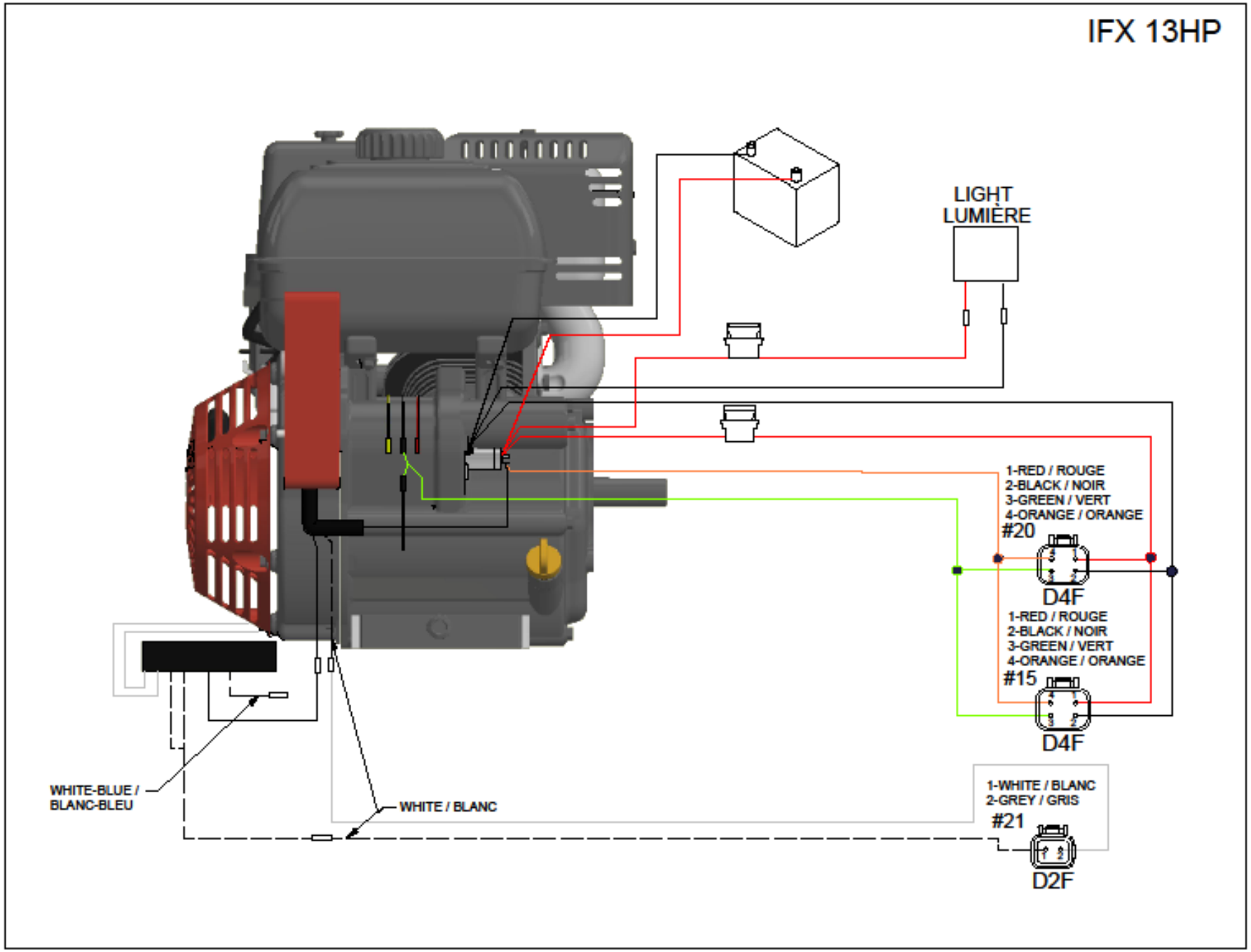

Back
NEXT

IFX 13 HP

18A CHARGING SYSTEM

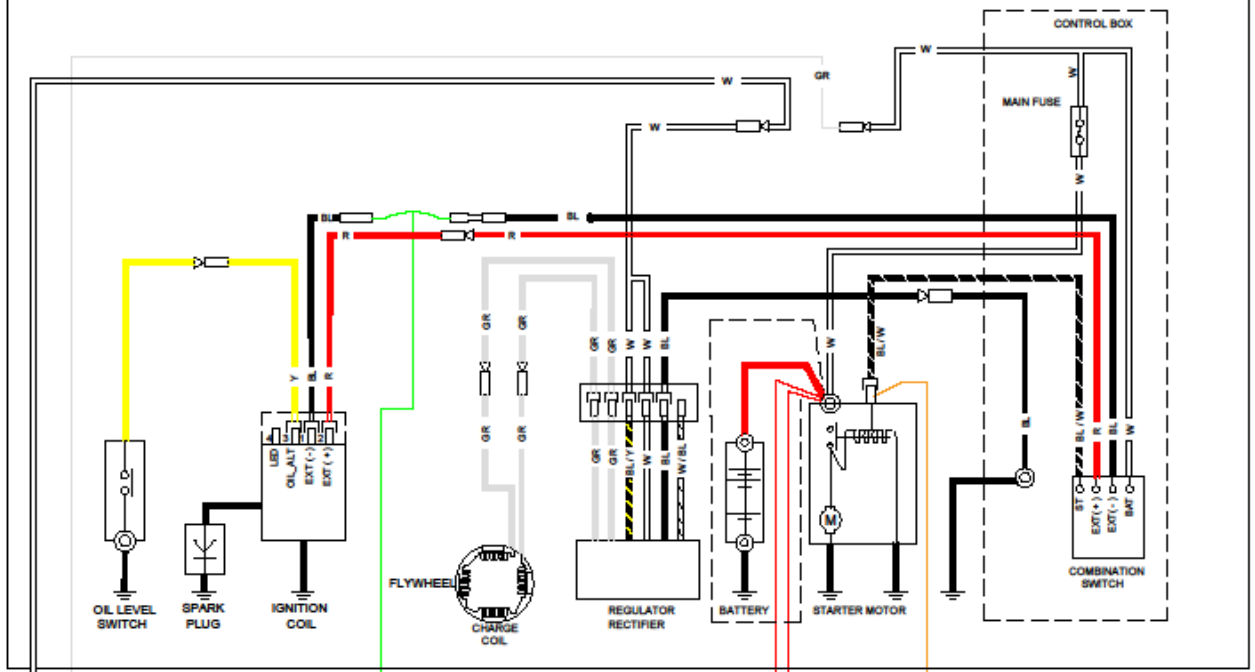

	EXT (+)	EXT (-)	ST	BAT
OFF				
ON	o	o		
START	o	o	o	o

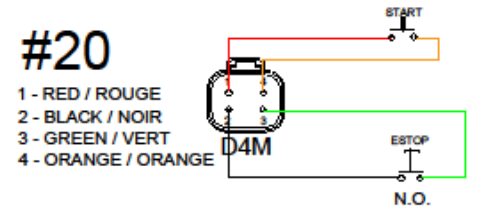

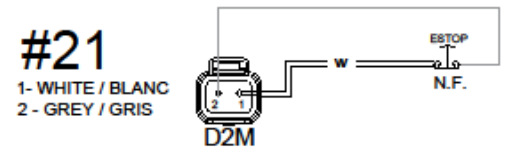

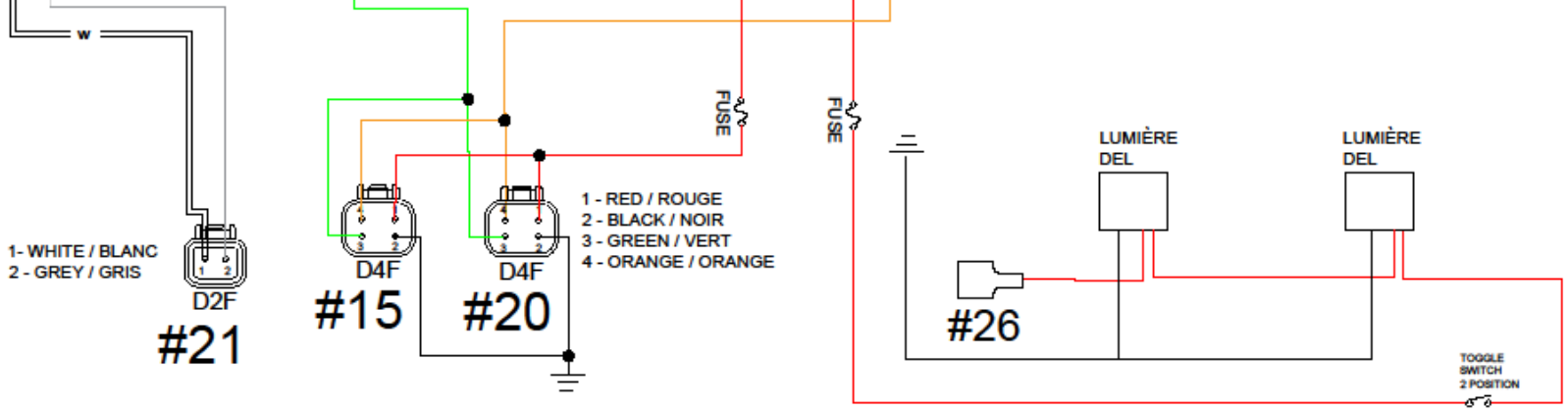

IFX 20HP

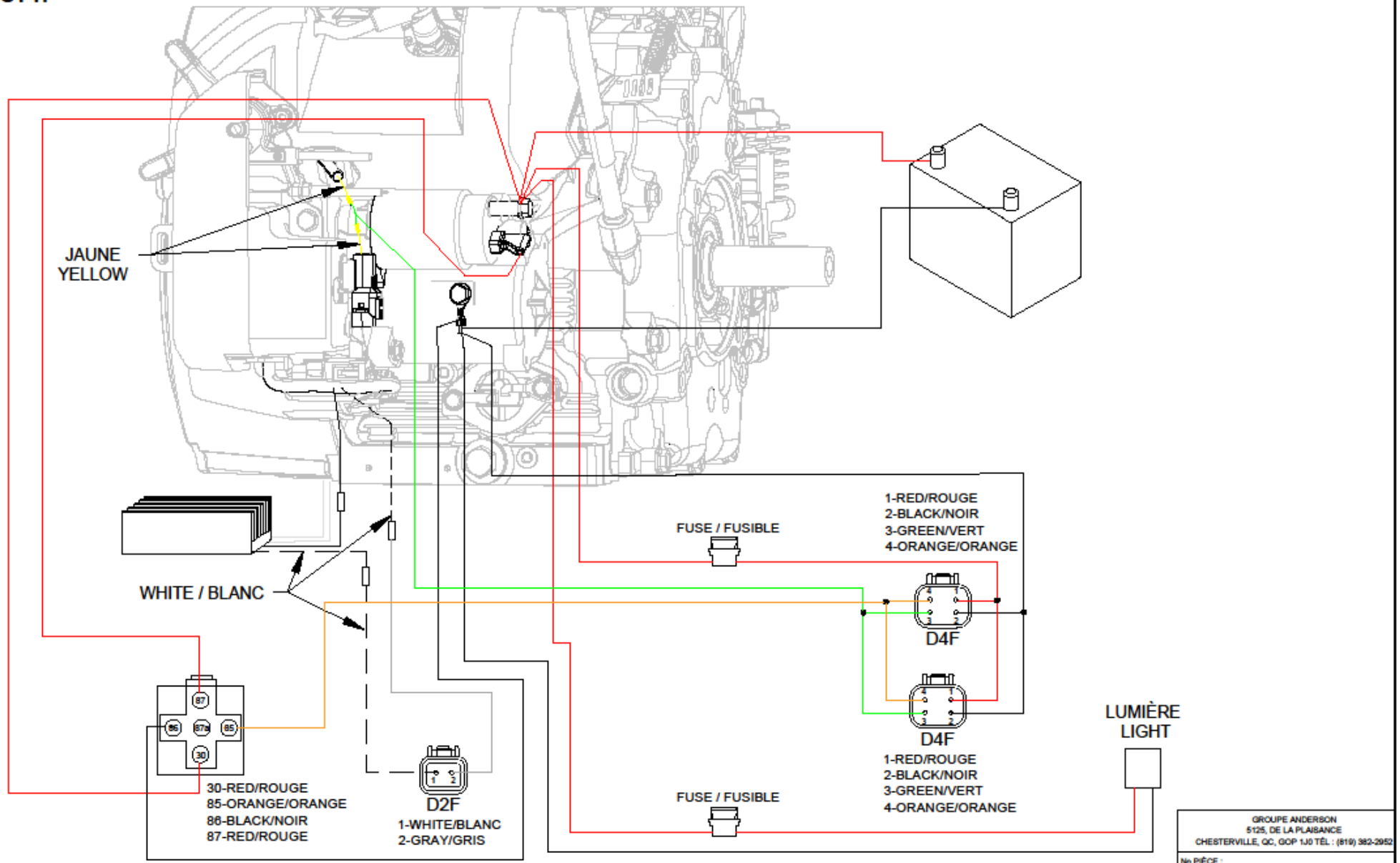
JAUNE
YELLOW
WHITE / BLANC
FUSE / FUSIBLE
1-RED/ROUGE
2-BLACK/NOIR
3-GREEN/VERT
4-ORANGE/ORANGE
D4F
D4F
1-RED/ROUGE
2-BLACK/NOIR
3-GREEN/VERT
4-ORANGE/ORANGE
LUMIÈRE
LIGHT
FUSE / FUSIBLE
30-RED/ROUGE
85-ORANGE/ORANGE
86-BLACK/NOIR
87-RED/ROUGE
D2F
1-WHITE/BLANC
2-GRAY/GRIS
GROUPE ANDERSON
5125, DE LA PLAISANCE
CHESTERVILLE, QC, G0P 1J0 TÉL : (819) 382-2952
No PIÈCE :
DERNIER ENREGISTREMENT : 29-nov.-23
FICHIER :

IFX 20 HP

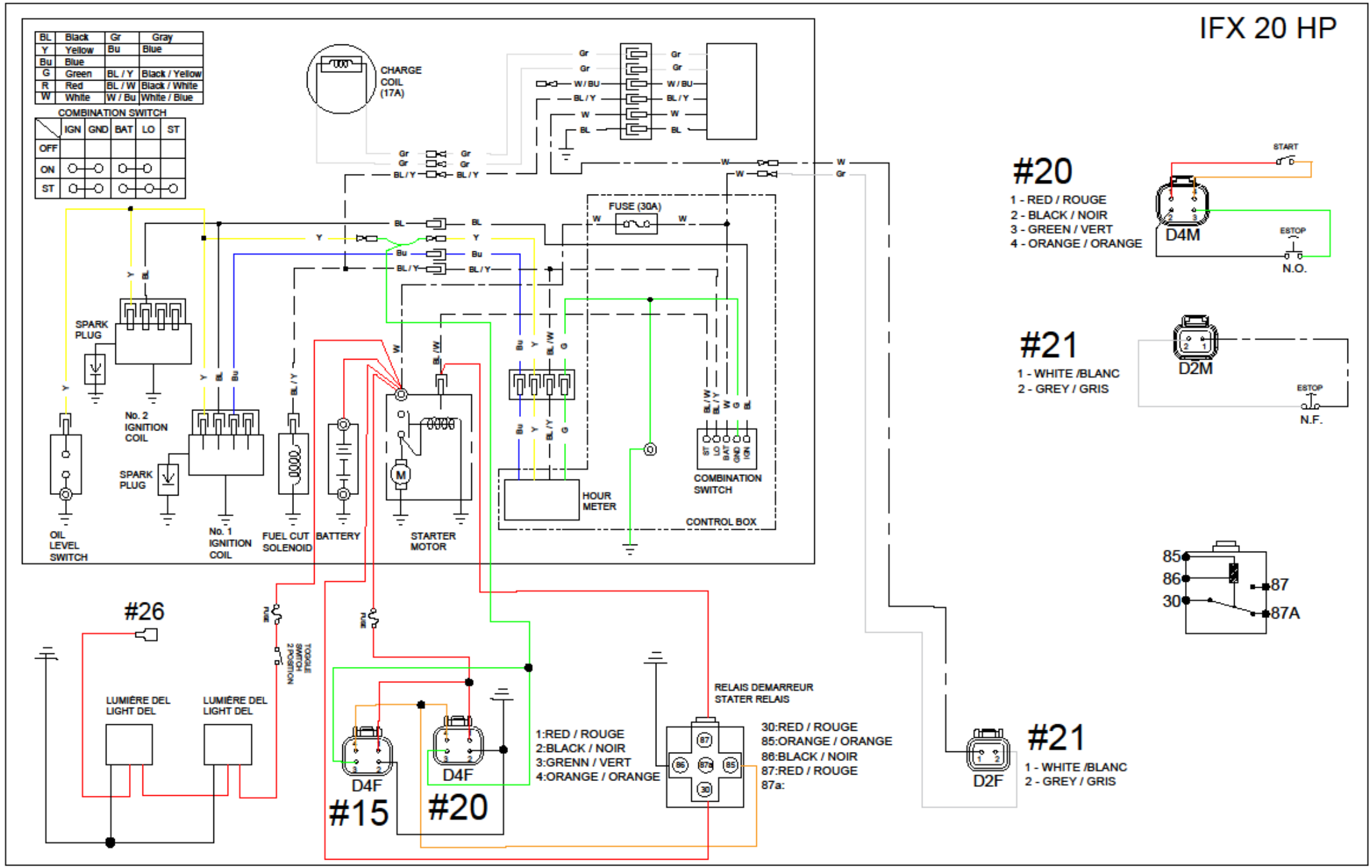
BL Black
Y Yellow
Bu Blue
G Green
R Red
W White
Gr Gray
Bu Blue
BL / Y Black / Yellow
BL / W Black / White
W / Bu White / Blue
COMBINATION SWITCH
IGN GND BAT LO ST
OFF
ON
ST
CHARGE COIL (17A)
FUSE (30A)
SPARK PLUG
No. 2 IGNITION COIL
SPARK PLUG
No. 1 IGNITION COIL
OIL LEVEL SWITCH
FUEL CUT SOLENOID
BATTERY
STARTER MOTOR
HOUR METER
COMBINATION SWITCH
CONTROL BOX
#20
1 - RED / ROUGE
2 - BLACK / NOIR
3 - GREEN / VERT
4 - ORANGE / ORANGE
START
D4M
ESTOP
N.O.
#21
1 - WHITE /BLANC
2 - GREY / GRIS
D2M
ESTOP
N.F.
85
86
30
87
87A
#26
LUMIÈRE DEL LIGHT DEL
LUMIÈRE DEL LIGHT DEL
TOGGLE SWITCH 2 POSITION
FUSE
FUSE
D4F
#15
D4F
#20
1:RED / ROUGE
2:BLACK / NOIR
3:GRENN / VERT
4:ORANGE / ORANGE
RELAIS DEMARREUR
STATER RELAIS
30:RED / ROUGE
85:ORANGE / ORANGE
86:BLACK / NOIR
87:RED / ROUGE
87a:
D2F
#21
1 - WHITE /BLANC
2 - GREY / GRIS